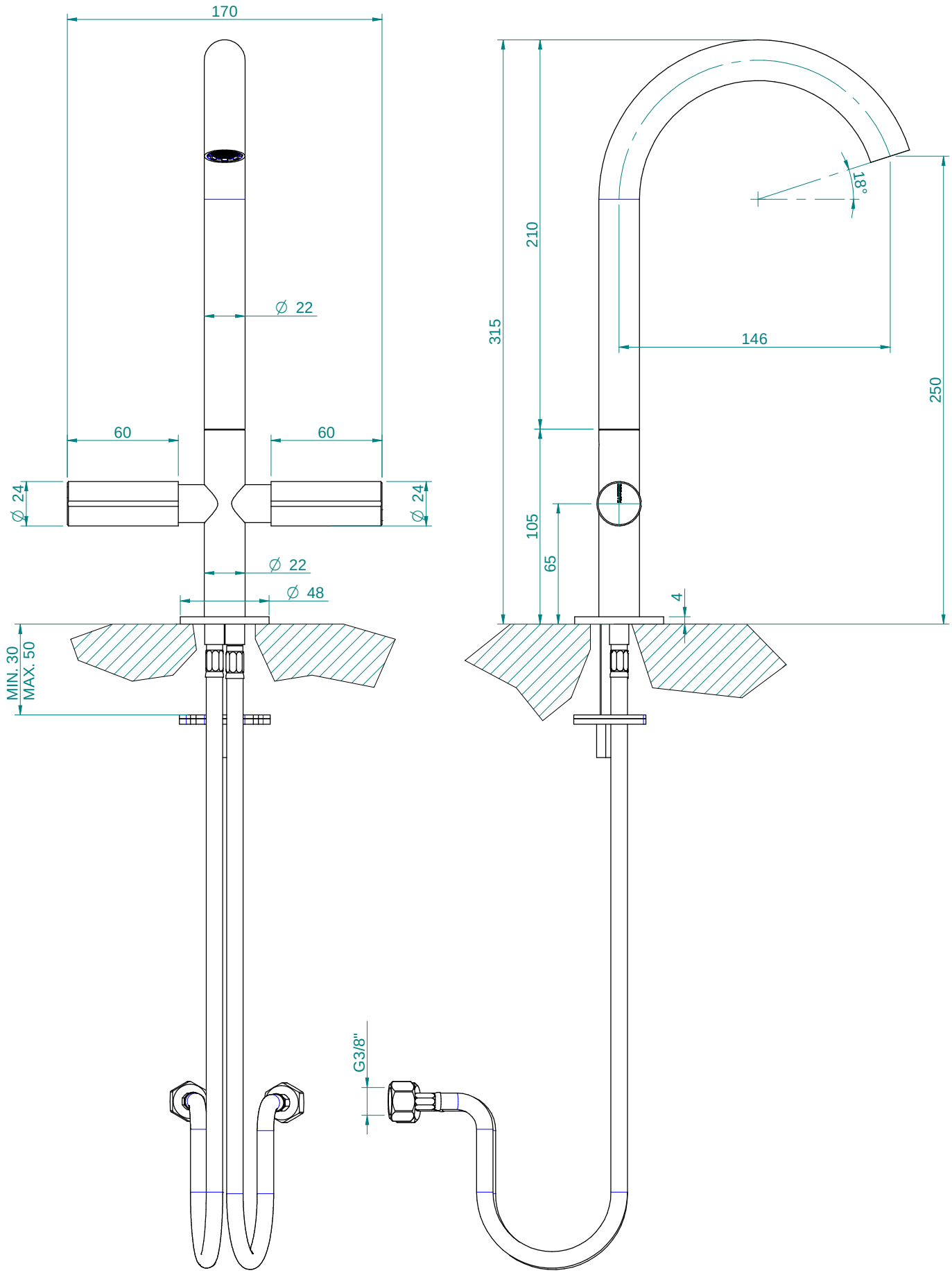

RUBINETTERIE ZAZZERI S.p.A FIRENZE - ITALY	NOTE					
Documento riservato a termini di legge con divieto di riproduzione o di renderlo comunque noto a terzi senza autorizzazione scritta	DATA 20/09/18	DISEGNATO user_34		SCALA 1:2	CODICE S 33013103-L0	REV. 00
	DENOMINAZIONE Z316 - LAVELLO CUCINA COLLO GIREVOLE					FOGLIO 1 / 1